PROJETO CONCEITUAL
MURO ALA DE CHEGADA E SAíDA - BUEIRO 04

PLANTA

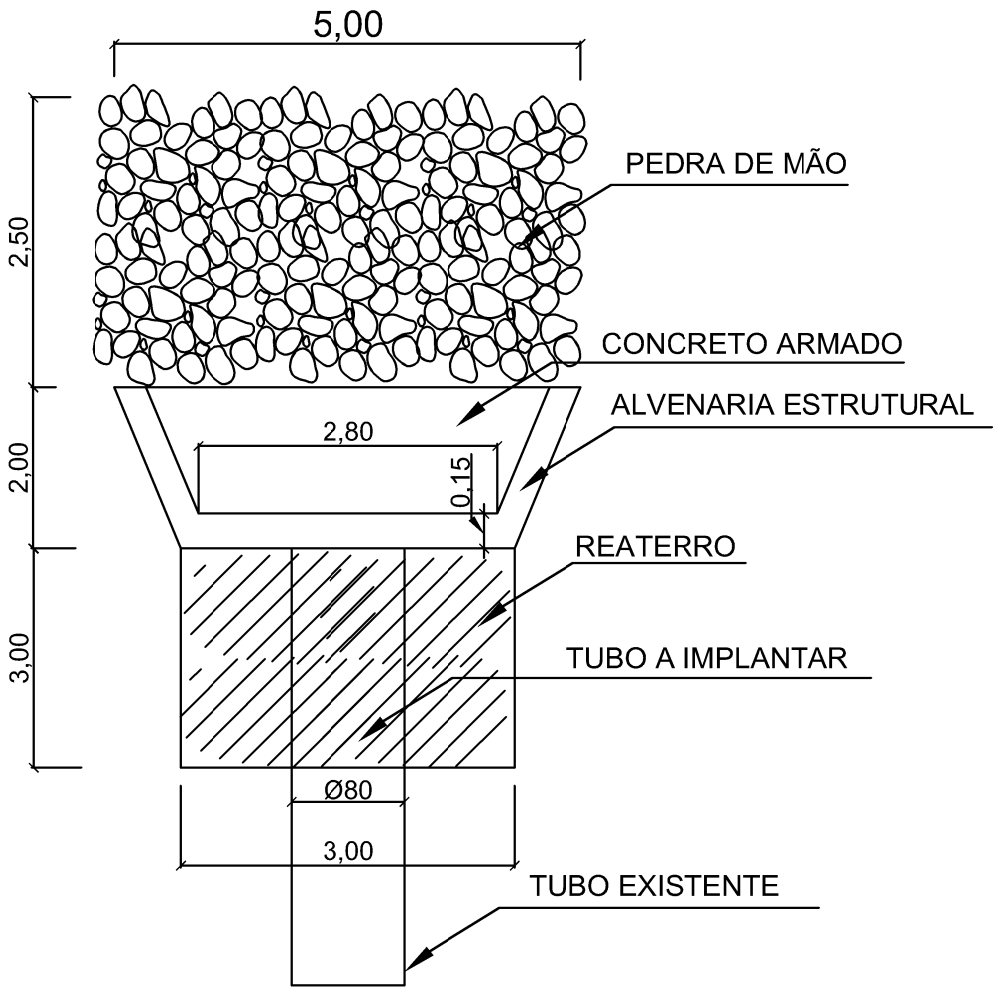

VISTA FRONTAL

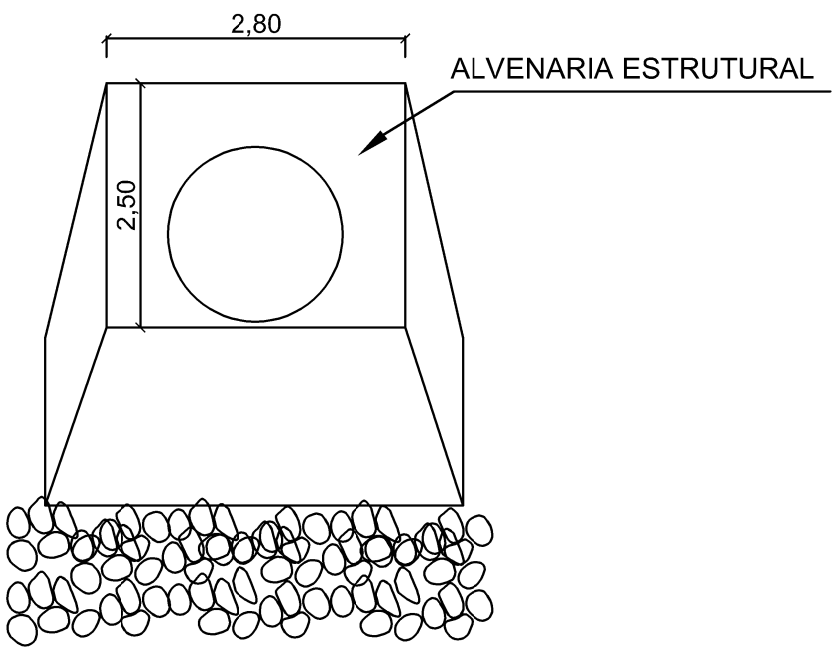

QUANTIDADES ESTIMADAS

	UN	QTD
ESCAVAÇÃO	M³	50
ATERRO	M³	70
EXTENSÃO DE DRENAGENS - MANILHA	M	10
ALVENARIA ESTRUTURAL	M²	40
CONCRETO ARMADO	M³	6
RACHÃO	M³	7
EXTENSÃO DE ACESSO	M	125

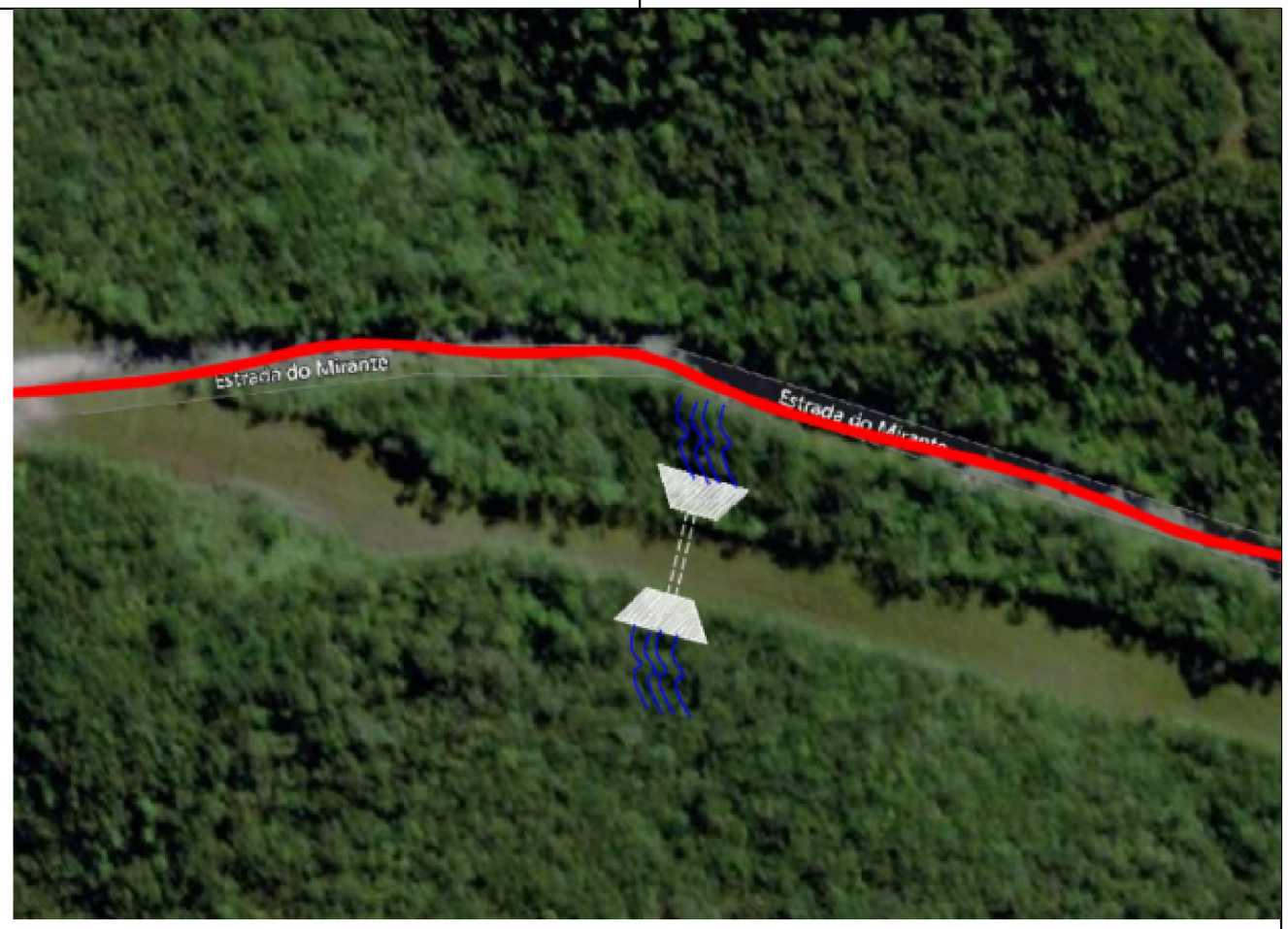

VISTA LATERAL

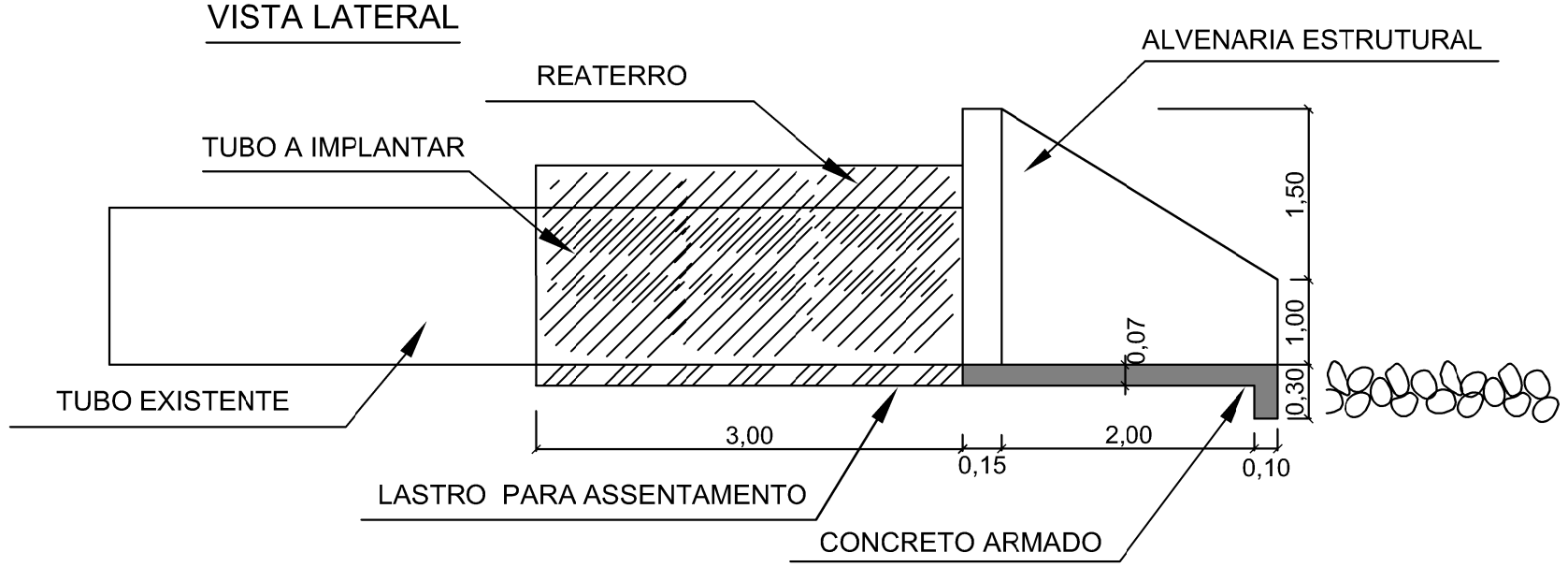

NOTAS GERAIS

1. Projeto conceitual.
2. O projeto conceitual do buerio 04 considerada um muro ala de chegada e um muro ala de saída.
3. Todas as dimensões então em metros e deverão ser conferidas em campo para posterior eleboração de projeto executivo.

REV.	DESCRIÇÃO	DATA	EXEC.	VERIF.	APROV.
1	INSERIDO COTAS E TABELAS CIM QUANTIDADES ESTIMADAS	MAIO/2026	MNFL	MNFL	MNFL
0	EMISSÃO INICIAL	ABRIL/2026	MNFL	MNFL	MNFL

ESTE DOCUMENTO É DE PROPRIEDADE DA PETROLEO BRASILEIRO S.A. - PETROBRAS, E NAO PODE SER REPRODUZIDO OU USADO PARA QUALQUER FINALIDADE DIFERENTEDAQUELA PARA A QUAL ESTA SENDO FORNECIDO.

TRANSPETRO
DDT/DTSSPCO_UO/SPPCO
DTFSP/MNDSP

CLIENTE: TRANSPETRO/DDT/DTSSPCO_UO/SPPCO_DTFSP

PROGRAMA: SERVIÇOS TÉCNICOS DE READEQUAÇÃO DA FAIXA DE DUTOS OSSP E OPASA

AREA: ESTAÇÃO TOPO DA SERRA - OSSP

TITULO: PROJETO CONCEITUAL - BUEIRO 04

PROJ.	EXEC.	VERIF.	APROV.
MNFL	MNFL	MNFL	MNFL

ESCALA: INDICADA
FOLHA 01 de 01
DATA: ABRIL/2026
Nº